Aufbauanleitung Einzelcarport 380 x 750 cm

Sie erhalten mit Ihrem Carport folgende Unterlagen:

- **Stückliste**
- **Zeichnungen**
  a) **Grundriss**
  b) **Balkenlage**
  c) **Vorderansicht**
  d) **Seitenansicht**
  e) **Schnitt A-A**
  f) **Schnitt B-B**
  g) **Detail D1 + D2**

Zunächst werden die Pfosten (Stützen) gem. der Grundrisszeichnung aufgestellt. Die Pfosten haben eine Gesamtlänge von ca. 2,90 m. Sie können diese in ein Betonbett einsetzen (Tiefe 80cm, Durchmesser ca. 40 cm). Wir empfehlen jedoch die Pfosten auf die entsprechende Länge zu kürzen und diese auf Eisen H-Anker entsprechend zu montieren.
Die Ausklinkung der Pfosten gehört nach oben – wenn Sie die Pfosten kürzen, dann von unten.
In beiden Fällen müssen Sie warten bis der Beton ausgehärtet ist bevor Sie mit der weiteren Montage beginnen.

Achten Sie darauf das die Pfosten fluchtgerecht und waage eingesetzt und verschraubt werden und halten Sie auch die vorgegebenen Abstände genau ein.

Jetzt können die Tragbalken in die Ausklinkungen der Pfosten eingesetzt und verschraubt werden. Achtung – die Tragbalken laufen konisch zu d.h. das dünne Ende gehört nach hinten bzw. dorthin wo das Wasser ablaufen soll.
Je nach Model kann der Tragbalken auch mehrteilig sein – der Stoß befindet sich dann mittig eines Pfostens.
Den Überstand nach vorne und hinten ersehen Sie in der Detailzeichnung D 2. Die Verschraubung sollte mit einer Schlüsselschraube M12 erfolgen.

Jetzt werden die Dachbalken gem. Zeichnung Balkenlage aufgelegt und beidseitig mit Sparrenfettenverbinder verschraubt.
Achten Sie darauf, dass Sie die Abstände gem. Zeichnung einhalten.

Zum Schluß werden die Blenden gem. Detailzeichnung D1 + D2 sowie die Streben (Kopfbänder) verschraubt.

Wir wünschen Ihnen viel Freude an Ihrem Carport.

HOLZMARKT
RIEGELSBERGER
80 Jahre Qualität, Kompetenz & Beratung
Hexenagger Tel 09442-1690
www.garten10.de

Stückliste

Einzelcarport mit Flachdach

Bezeichnung	Maße in mm	Anzahl
Pfosten / Stiele		
61111188	115 x 115 x 2900	10
Dachbalken / Balkenlage		
61111193	60 x 160 x 3745	8
Tragebalken / Rähme		
51111161	60 x 180/160 x 3795	2
Tragebalken / Rähme		
61111225	60 x 160/140 x 3795	2
Streben / Kopfbänder		
61111167	50 x 135 x 600	16
Windbrett / Blende		
61111187	25 x 140 x 3795	4
Windbrett / Blende		
61111226	25 x 140 x 4267	4
Windbrett / Blende		
61111227	25 x 140 x 3208	4

Wichtig!

Die angegebenen Maße verstehen sich zirka. Änderungen und Verbesserungen bei der Produktausführung sind vorbehalten.

Stand: 10.01.2005

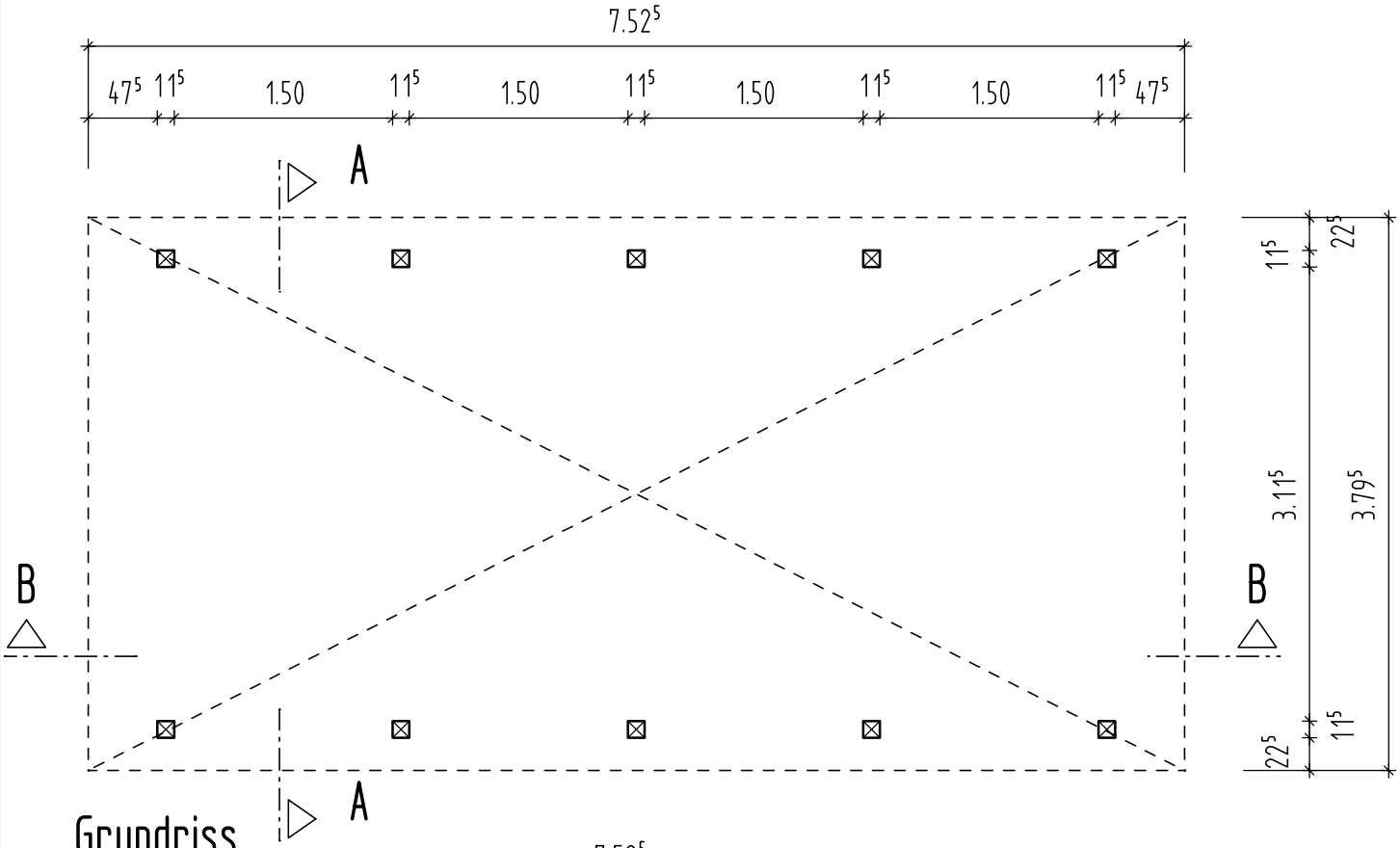

Grundriss

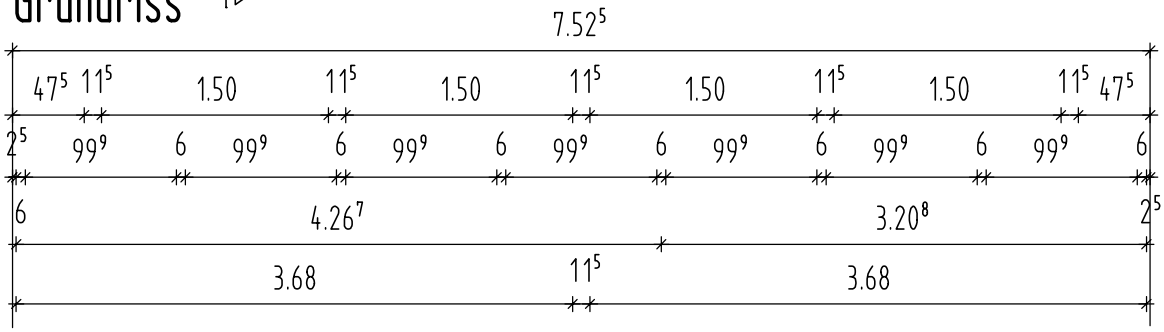

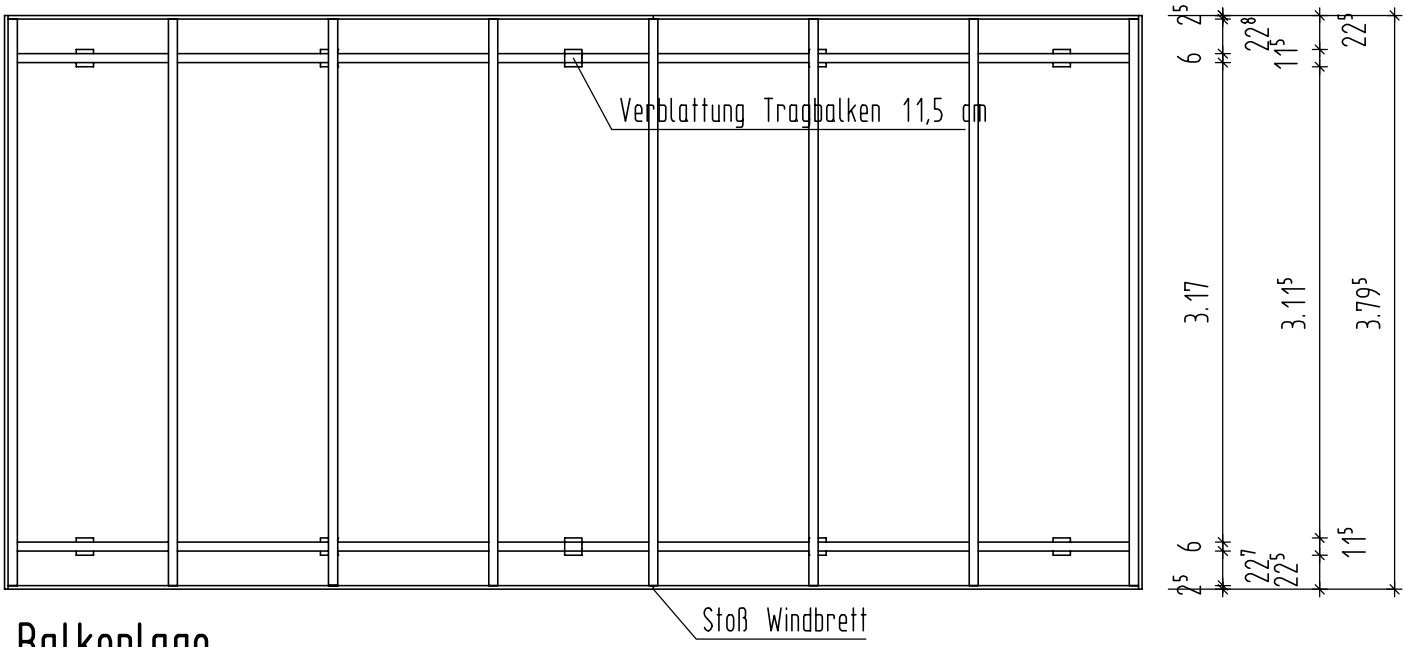

Balkenlage

		Blatt 1
	Einzelcarport mit Flachdach	Grundriss 1:50 Balkenlage 1:50

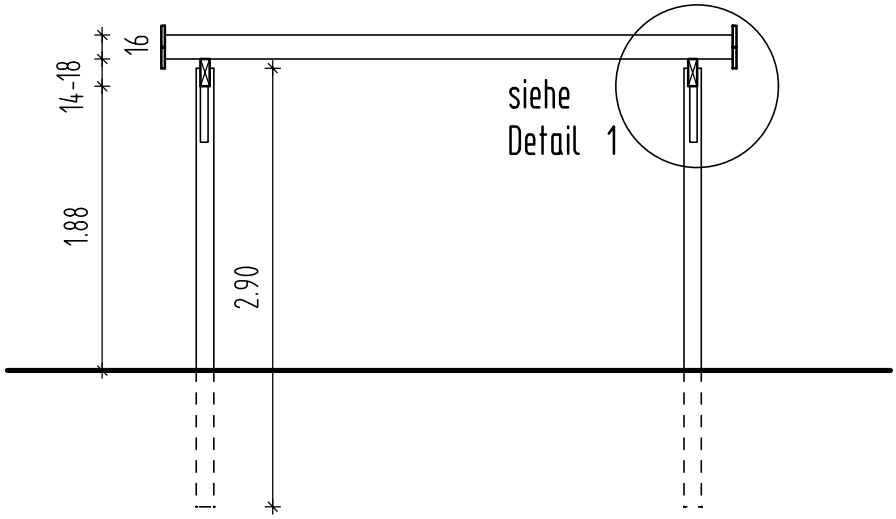

Schnitt A-A

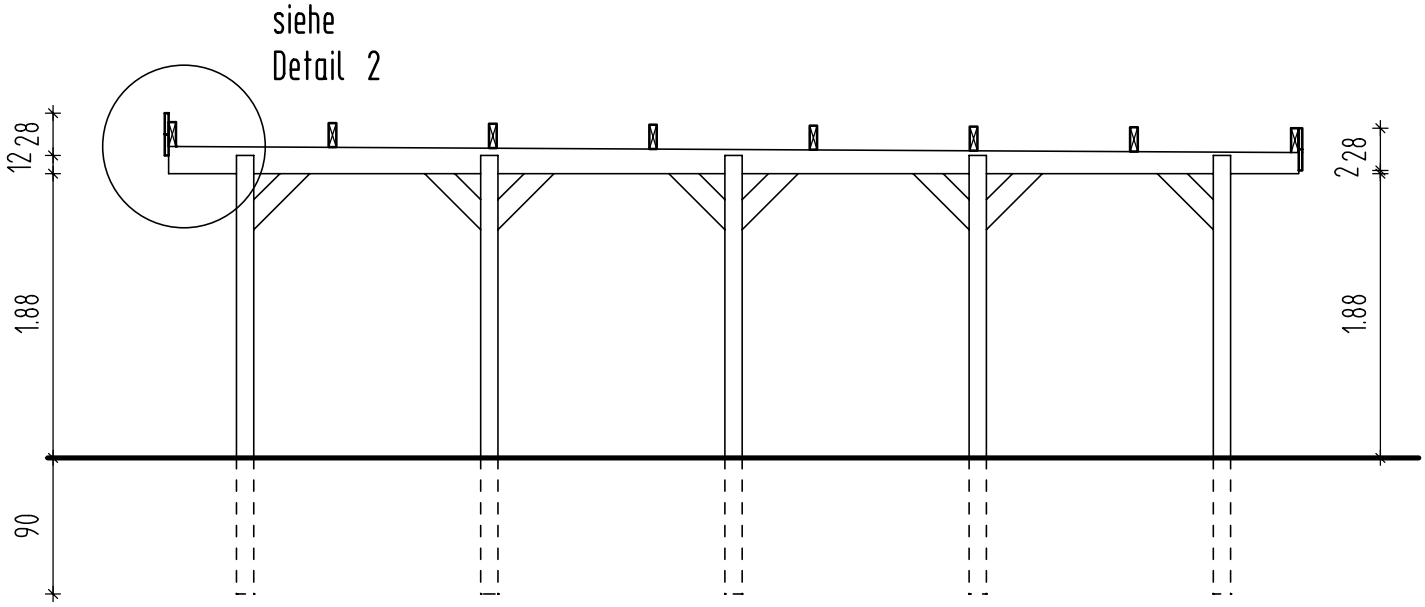

Schnitt B-B

		Blatt 2
	Einzelcarport mit Flachdach	Schnitte 1:50

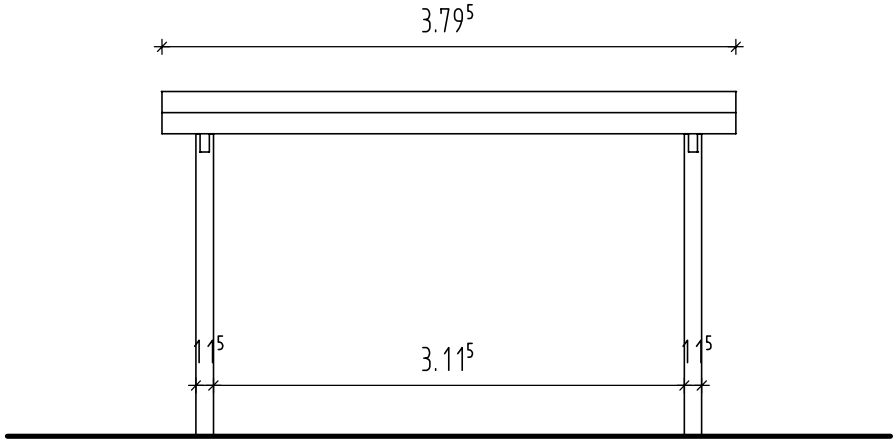

Vorderansicht

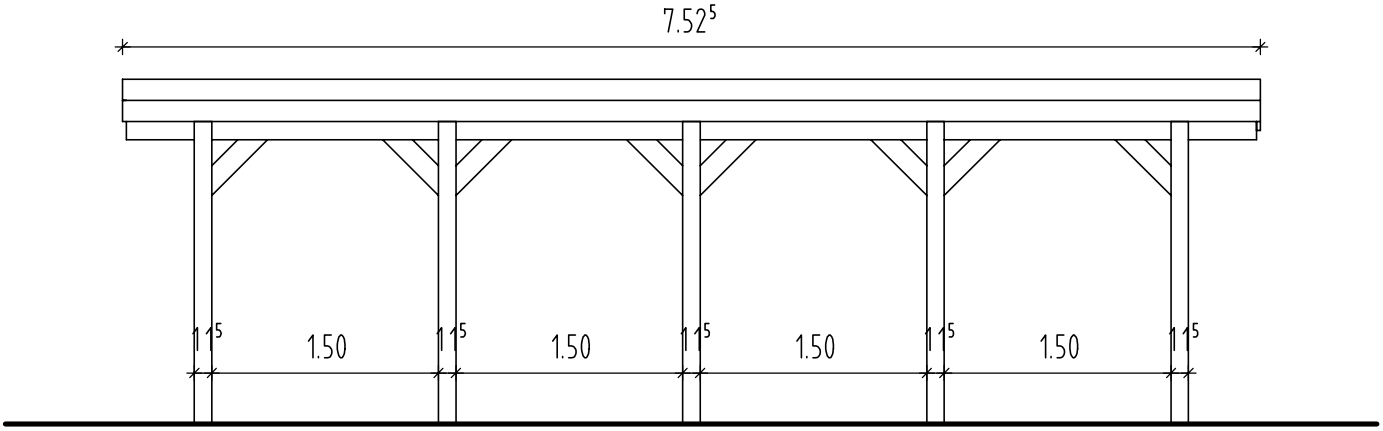

Seitenansicht

		Blatt 3
	Einzelcarport mit Flachdach	Ansichten 1:50

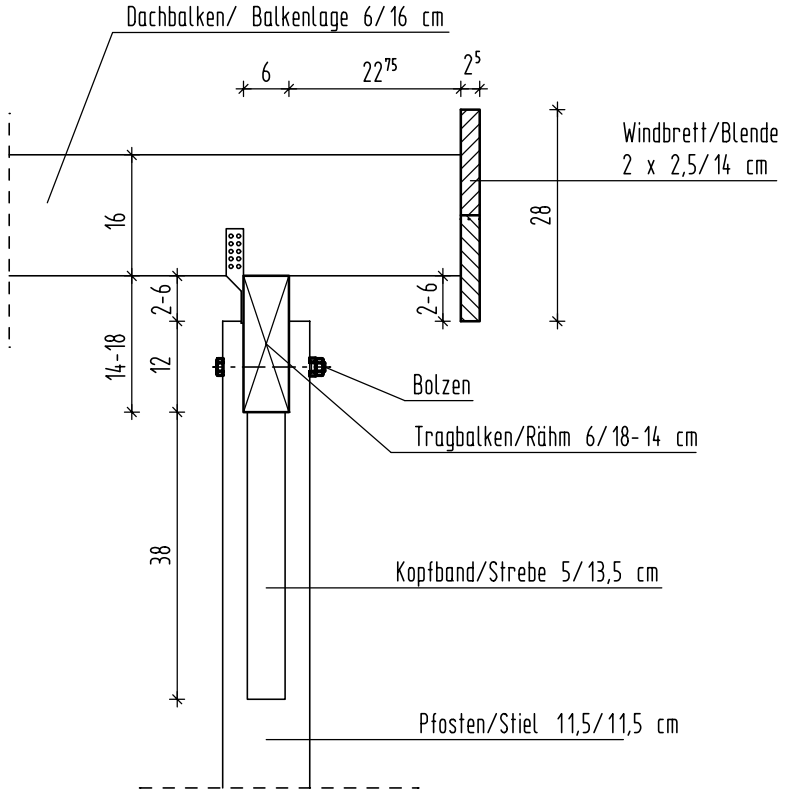

Detail D1

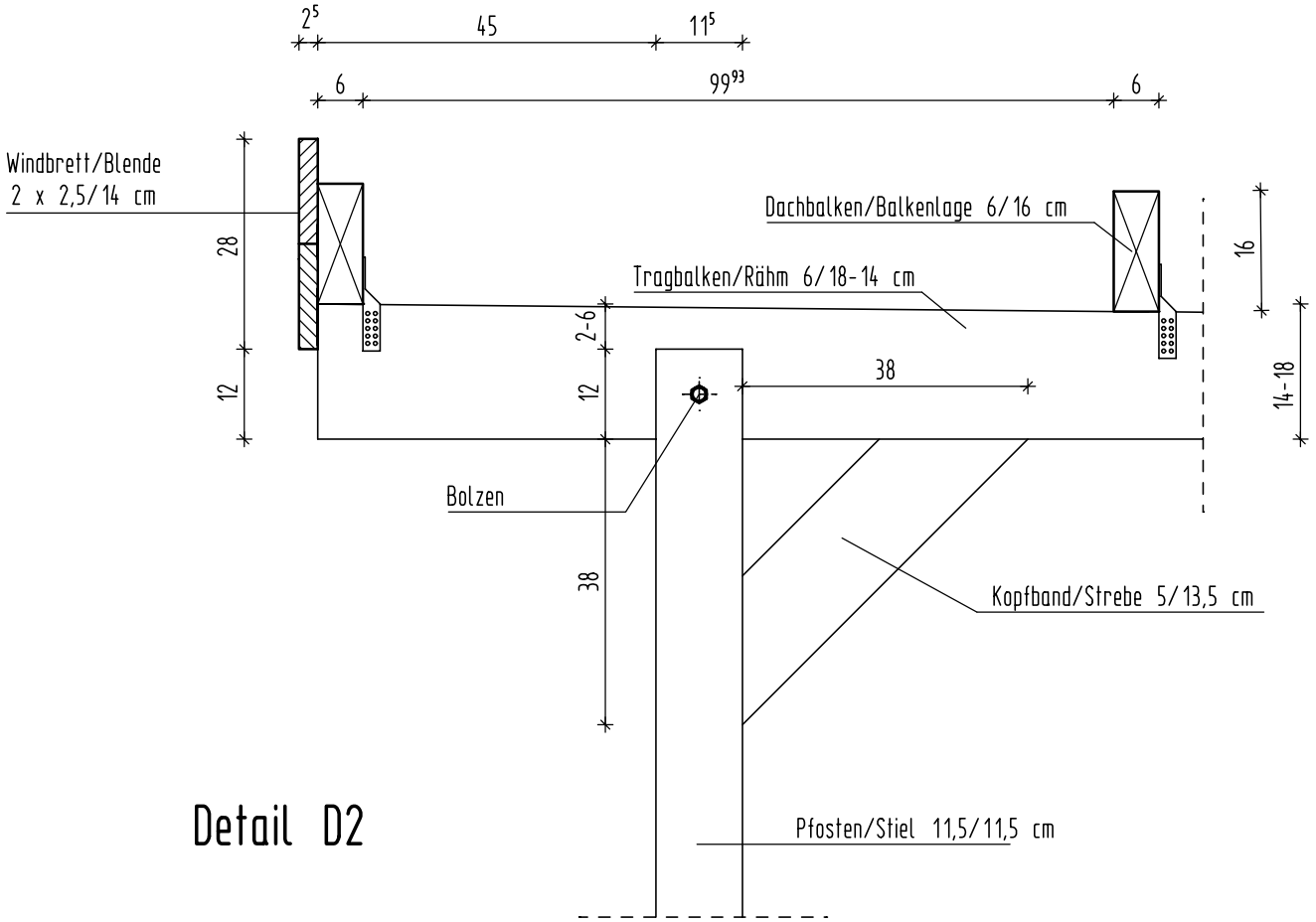

Detail D2

		Blatt 4
	Einzelcarport mit Flachdach	Details 1:10